Lit Evolutif MOOD

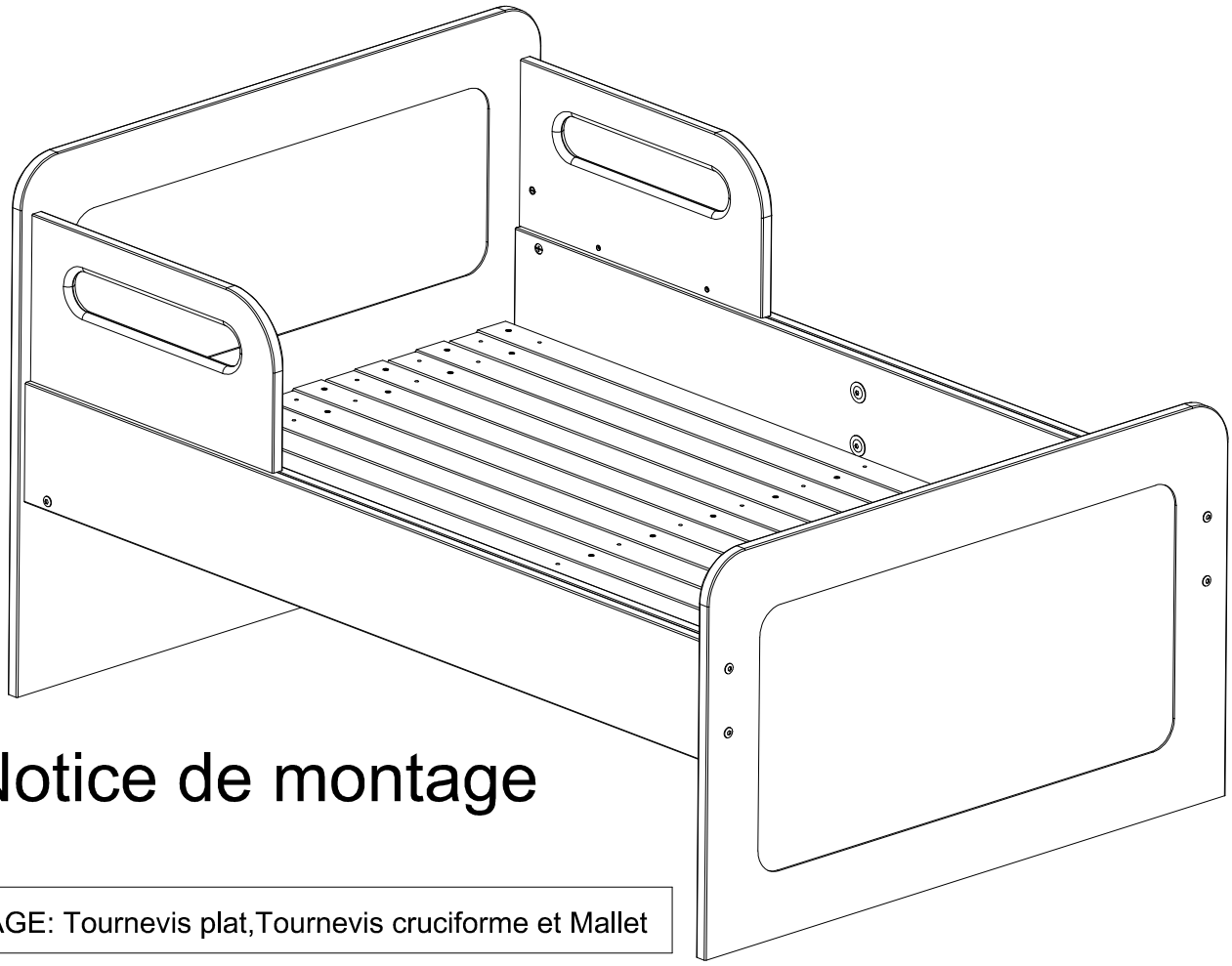

Notice de montage

OUTILLAGE: Tournevis plat,Tournevis cruciforme et Mallet

IMPORTANT: A CONSERVER

-Bien étudier la notice de montage.
-Repérer les pièces constituant votre meuble.
-Regrouper et contrôler la quincaillerie.
-Munissez-vous de l'outillage nécessaire.
-Aménagez-vous une zone de montage.
-Ne jamais forcer les assemblages.
-Ressérrer les vis après quelques temps d'usage.
-Garder votre notice de montage,si une pièce venait à manquer, elle serait le plus clair moyen de communiquer avec votre magasin
-Ne pas utiliser le lit si une partie est cassée, endommagée ou manquante.
-Ne pas mettre le lit à côté d'une source de chaleur,d'une fenêtre ou d'autre meuble.
-Entretien à l'aide d'un chiffon doux.
-Ne pas utiliser de produits à base de solvants.
-A conserver pour consultation ultérieure.
-A lire soigneusement.
-Ne convient pas aux enfants n'étant pas capable de sortir seul de leur lit à nacelle.

DIMENSIONS DU MATELAS A UTILISER: (MATELAS EVOLUTIF)

Longueur:140/200 cm X largeur: 90 cm X Ep.Maxi: 12 cm

Conforme aux exigences de sécurité NF D60-300-4 (2012)

Lit Evolutif : MOOD
N° de Lot : 5160

S.A.R.L SOFAMO
17230 ANDILLY

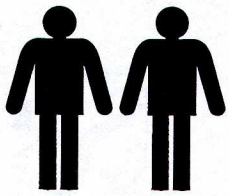

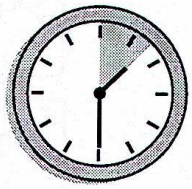

Temps prévisible pour éffectuer le montage: 1h30

BED MOOD
Assembly instructions

TOOLS: Flat screwdriver,and Philips screwdriver

- Study the assembly instructions well.
- Carefully check the components.
- keep a zone free for you to assemble.
- Never force the furniture during assembly.
- Tighten screws and bolts on a regular basis to prevent damage and maintain strength.
- Keep the assembly instructions for furniture reference.
- Cleaning with a soft rag.
- Do not use products solvent

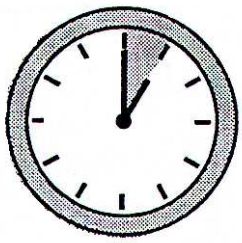

Scheduled assembling time: 1H30

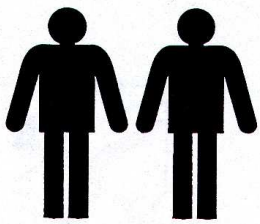

Number of poeple required

CAMA MOOD
Instrucciones de montaje

HERRAMIENTAS: Destornillador plano y destornillador de estrella

-Consultar detenidamente las instrucciones de montaje
-Identificar las piezas que componen el mueble
-Agrupar y controlar el herraje
-Equípese de las herramientas necesarias
-Sitúese en una zona de montaje adecuada
-Nunca fuerce los ensamblajes
-Volver a apretar los tornillos transcurrido un cierto tiempo de uso
-Conserve estas instrucciones de montaje, en el supuesto de que faltase una pieza, sería el medio mas sencillo de comunicación con su establecimiento

-No utilizar productos disolventes
-Utilizar un paño suave para la limpieza

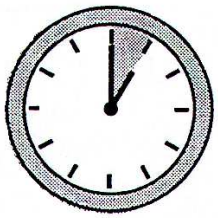

Tiempo estimado para efectuar el montaje: 1H30

Montaje por si mismo
Fabricado en Francia

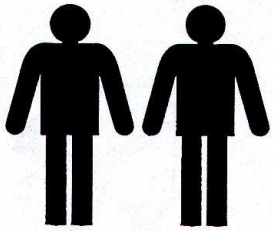

Numero de personas aconsejado para el montaje

MOOD AUSBAUBETT
Montageanleitung

WERKZEUGE: Kreuzschraubenzieher, flachen Schraubenzieher, Holzhammer

WICHTIG : ZUM AUFBEWAHREN

- Die Montageanleitung bitte gut durchlesen.
- Überprüfen Sie sorgfältig die Komponenten.
- Benutzen Sie die angepassten Werkzeuge.
- Richten Sie sich einen Montagebereich ein.
- Niemals gewaltsam mit den Komponenten während der Montage umgehen.
- Die Schrauben nach einiger Nutzungszeit bitte nachziehen.
- Bewahren Sie die Montageanleitung für die Möbelreferenzen, der beste Weg, um ihrem Shop zu kommunizieren.
- Das Bett nicht benutzen, falls ein Teil fehlt oder kaputt ist.
- Setzen Sie nicht den Schrank neben eine Wärmequelle, die eine Brandgefahr verursachen könnte (z.b Elektriche Heizung, Gas-Heizung).
- Das Bett nicht benutzen, falls Teile beschädigt, zerrissen sind oder fehlen.
- Einen weichen lappen für die Reinigung benutzen.
- Ohne Lösungmittel reinigen.

Empfohlene Matratze Grösse (Ausbau Matratze)
L: 140/200cm x B: 90cm x Maximale Höhe: 12cm
Sicherheitsstandards konform NF D60-300-4 (2012)

Ausbaubett : MOOD
S.A.R.L SOFAMO
17230 ANDILLY

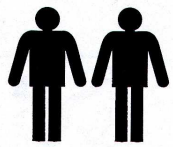

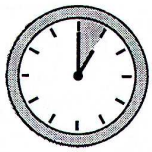

Geplante
Montagezeit:
1.30 Stunde

VUE ECLATEE

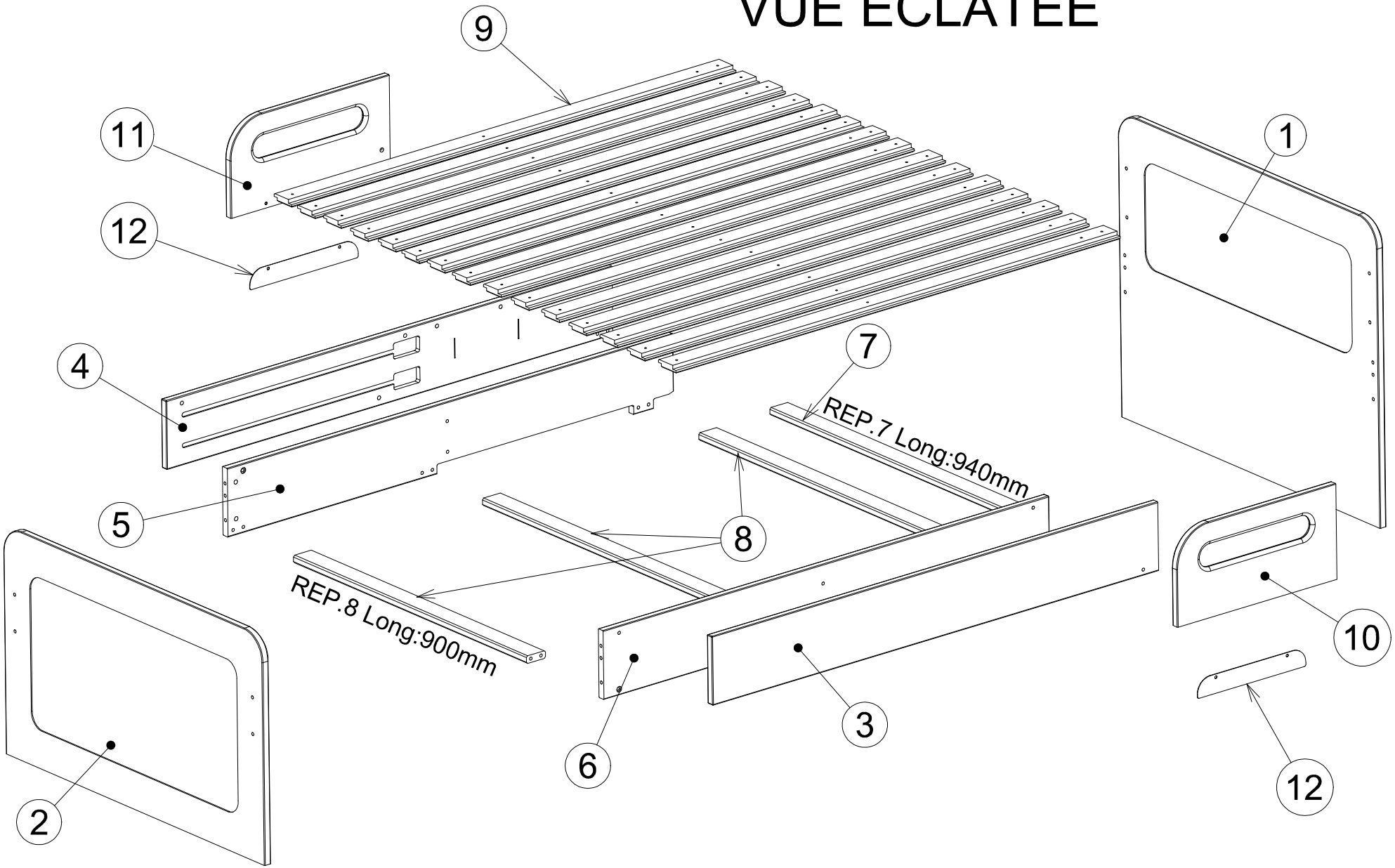

QUINCAILLERIE

(M6*50)

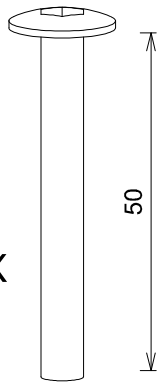

18X

VIS56250Z

(M8*35)

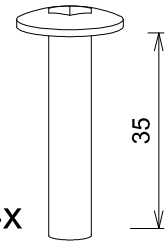

4x

VIS58235Z

(30*10)

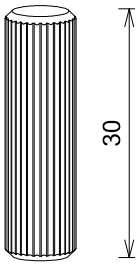

2x

TOU3010

(4*35)

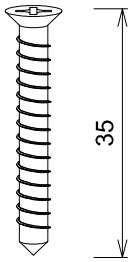

31x

VBAPO435

10x

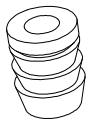

ECR126611

(M6*25)

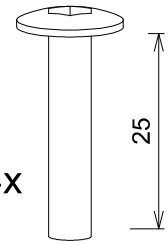

4x

VIS56225Z

(30*8)

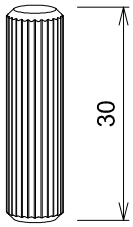

12x

TOU308

4x

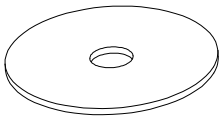

RON3008

18x

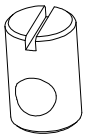

PLO2213

12x

OBT1308

4x

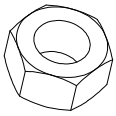

ECR624M8

4x

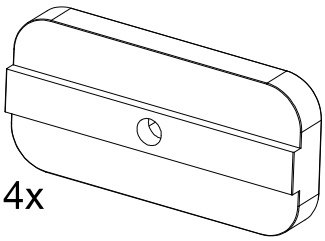

SOF002

4x

VIS661145

OUTILLAGE

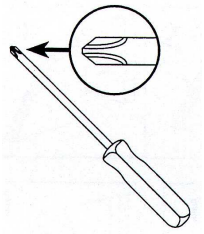

TOURNEVIS CRUCIFORME

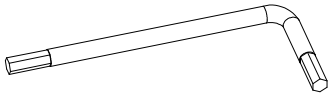

CLE5084 et CLE5085

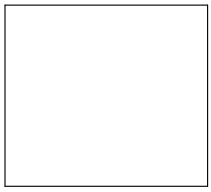

2 CALES DE (70*70*3)

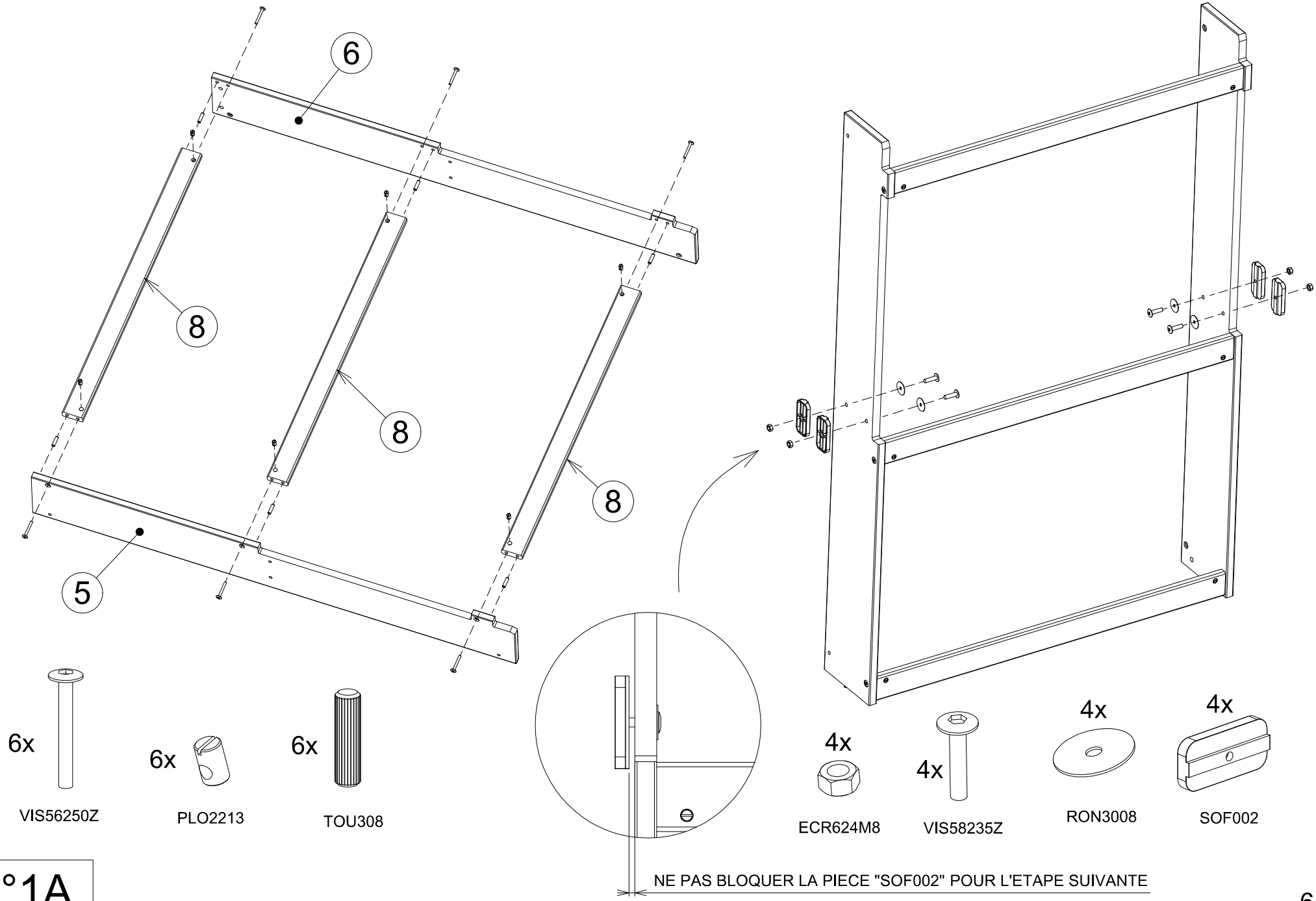
6
8
8
8
5
6x
VIS56250Z
6x
PLO2213
6x
TOU308
4x
ECR624M8
4x
VIS58235Z
4x
RON3008
4x
SOF002
NE PAS BLOQUER LA PIECE "SOF002" POUR L'ETAPE SUIVANTE

N°1A

MONTAGE DES INSERTS PVC SUR LES PANS 3 & 4

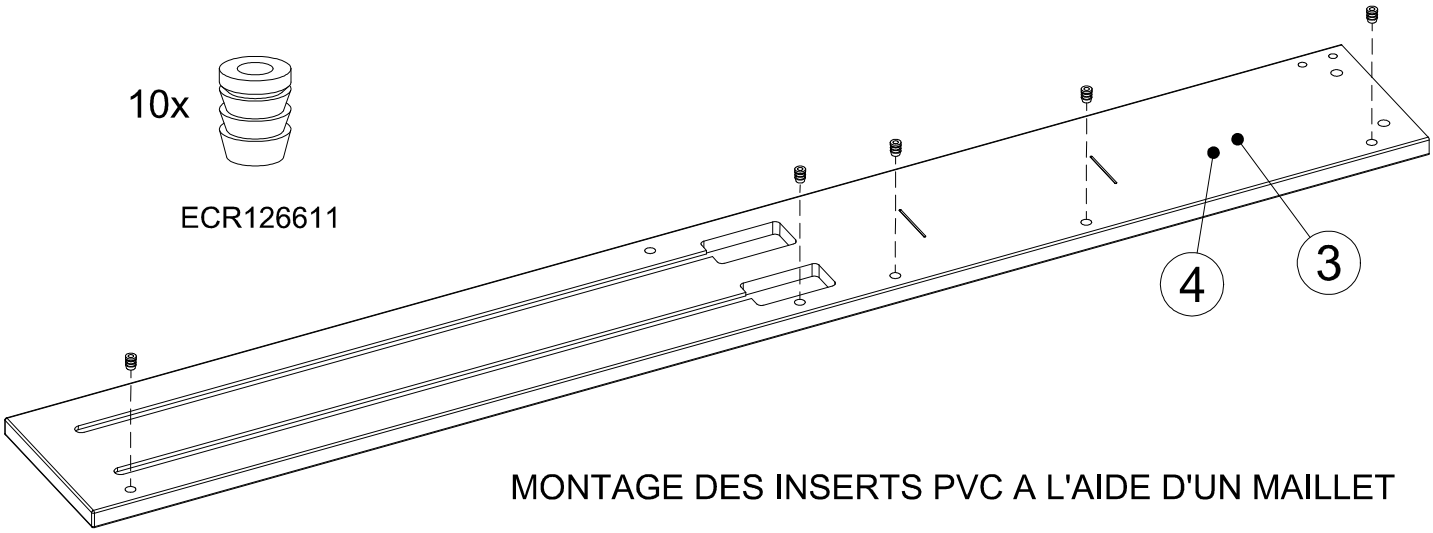

MONTAGE DES INSERTS PVC A L'AIDE D'UN MAILLET

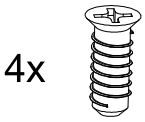

4x

VIS661145

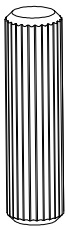

2x

TOU308

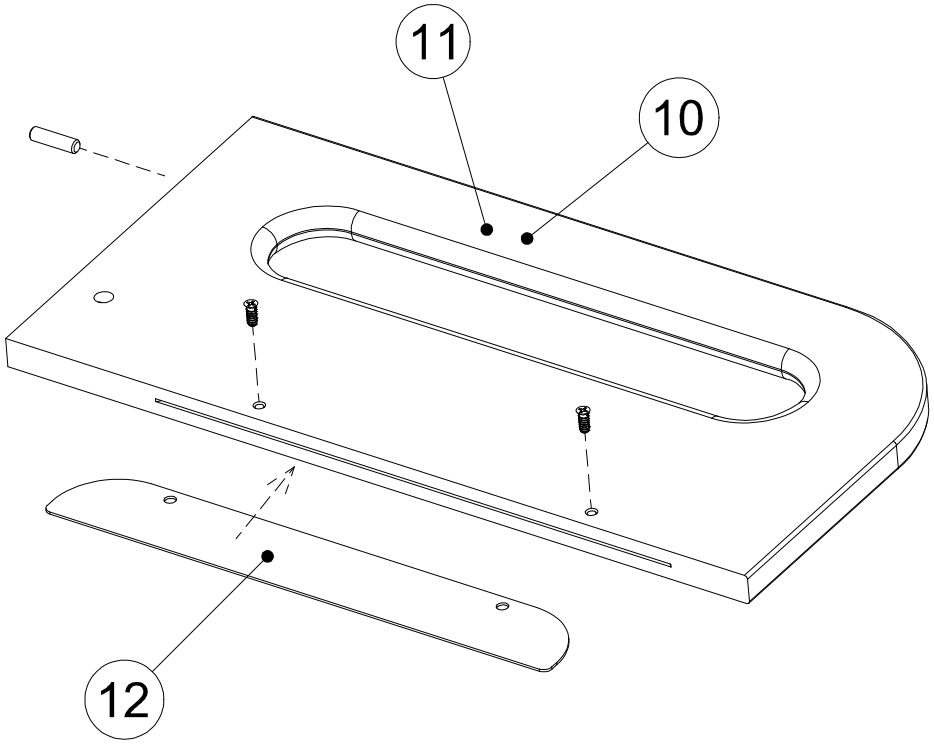

N°1B

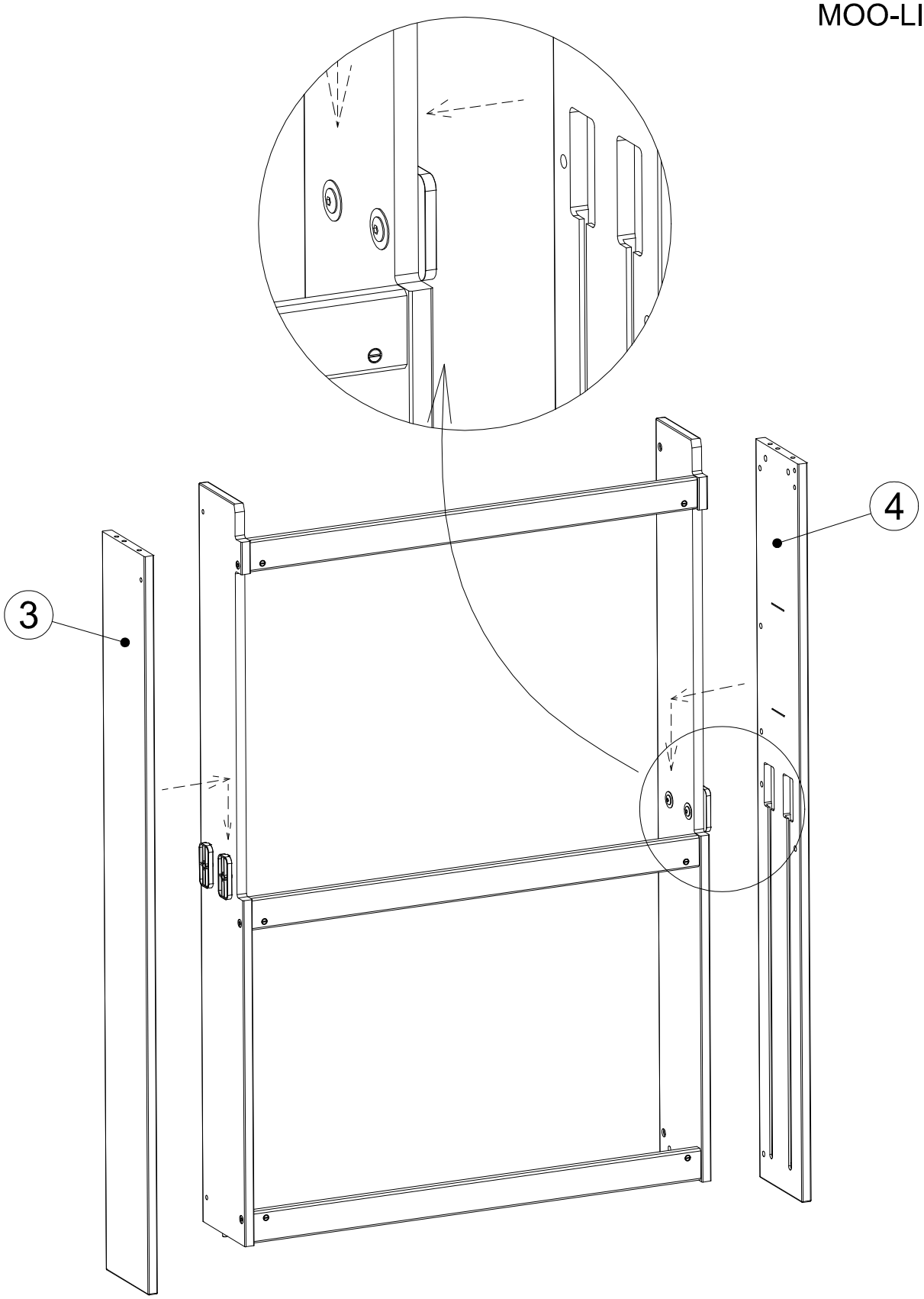

N°2

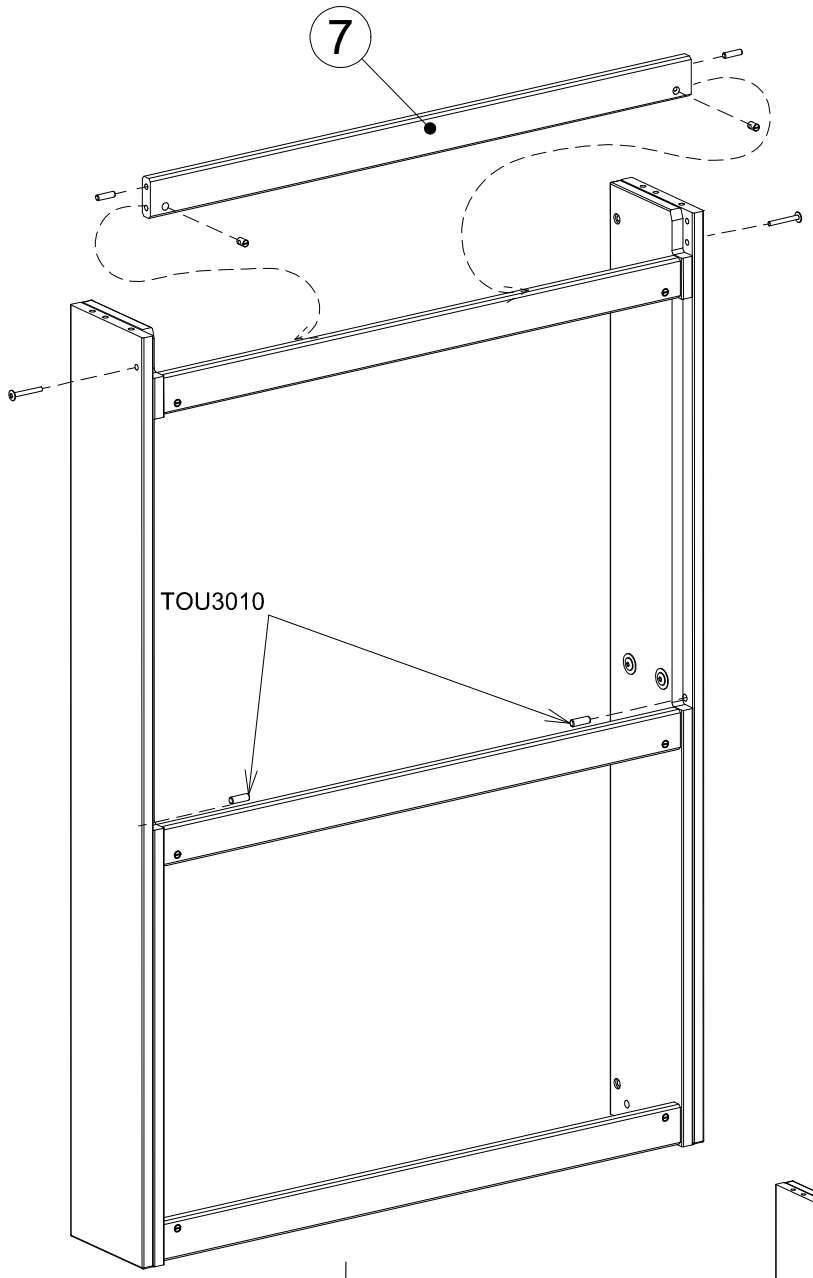
7
TOU3010

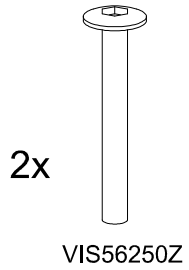
2x
VIS56250Z

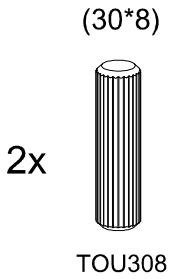
(30*8)
2x
TOU308

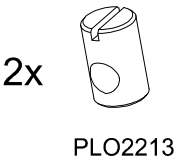
2x
PLO2213

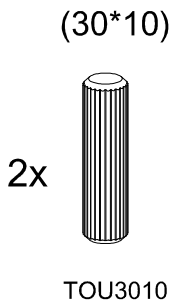
(30*10)
2x
TOU3010

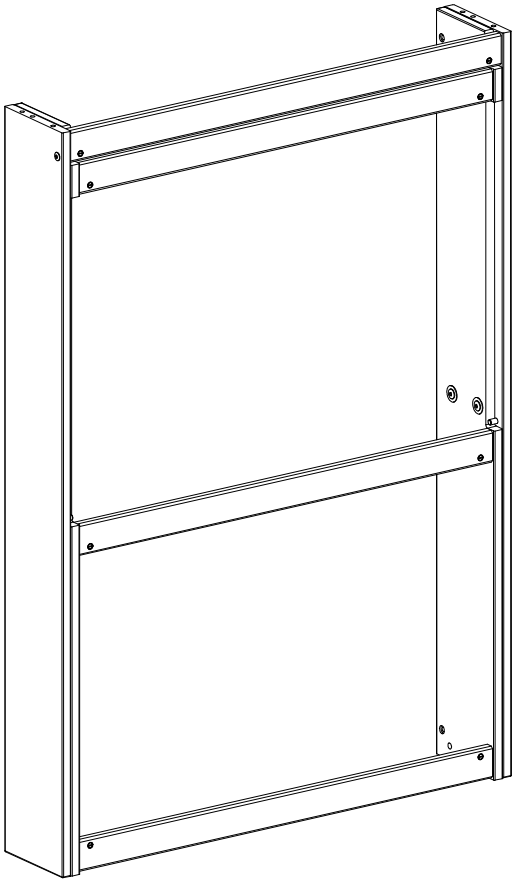

N°3

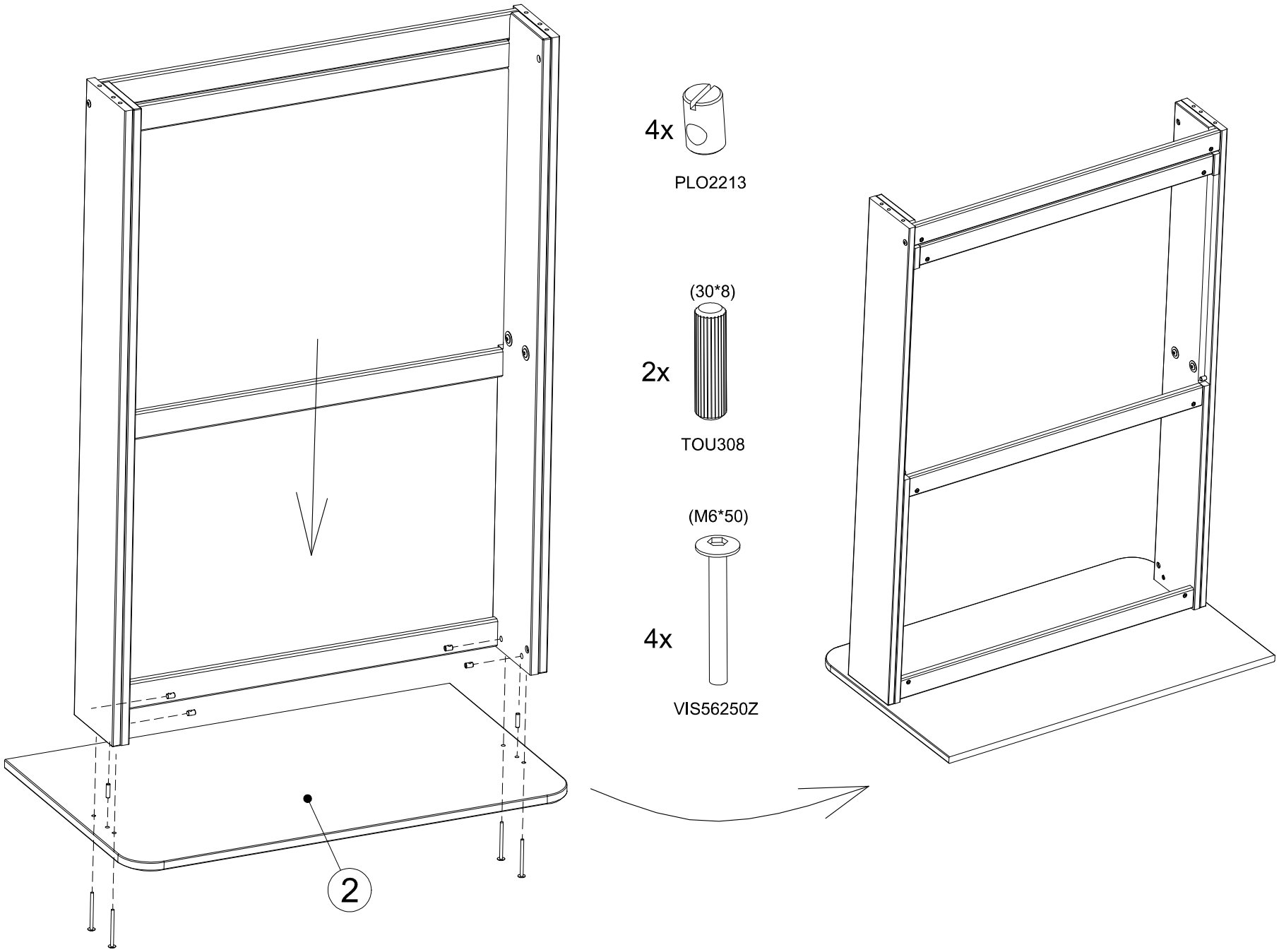

N°4

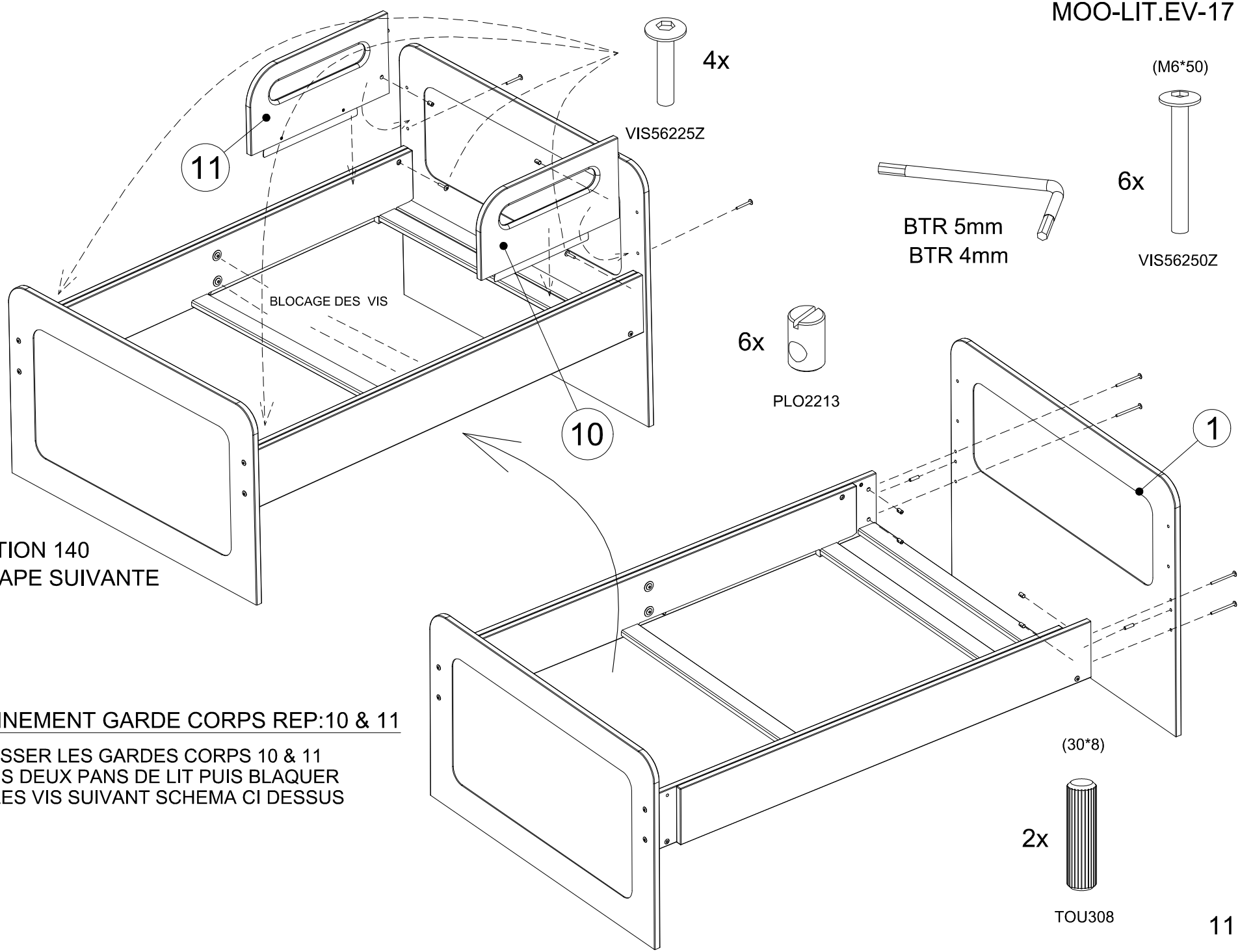

POSITION 140
POUR ETAPE SUIVANTE

POSITIONNEMENT GARDE CORPS REP:10 & 11

FAIRE GLISSER LES GARDES CORPS 10 & 11
ENTRE LES DEUX PANS DE LIT PUIS BLAQUER
TOUTES LES VIS SUIVANT SCHEMA CI DESSUS

N°5

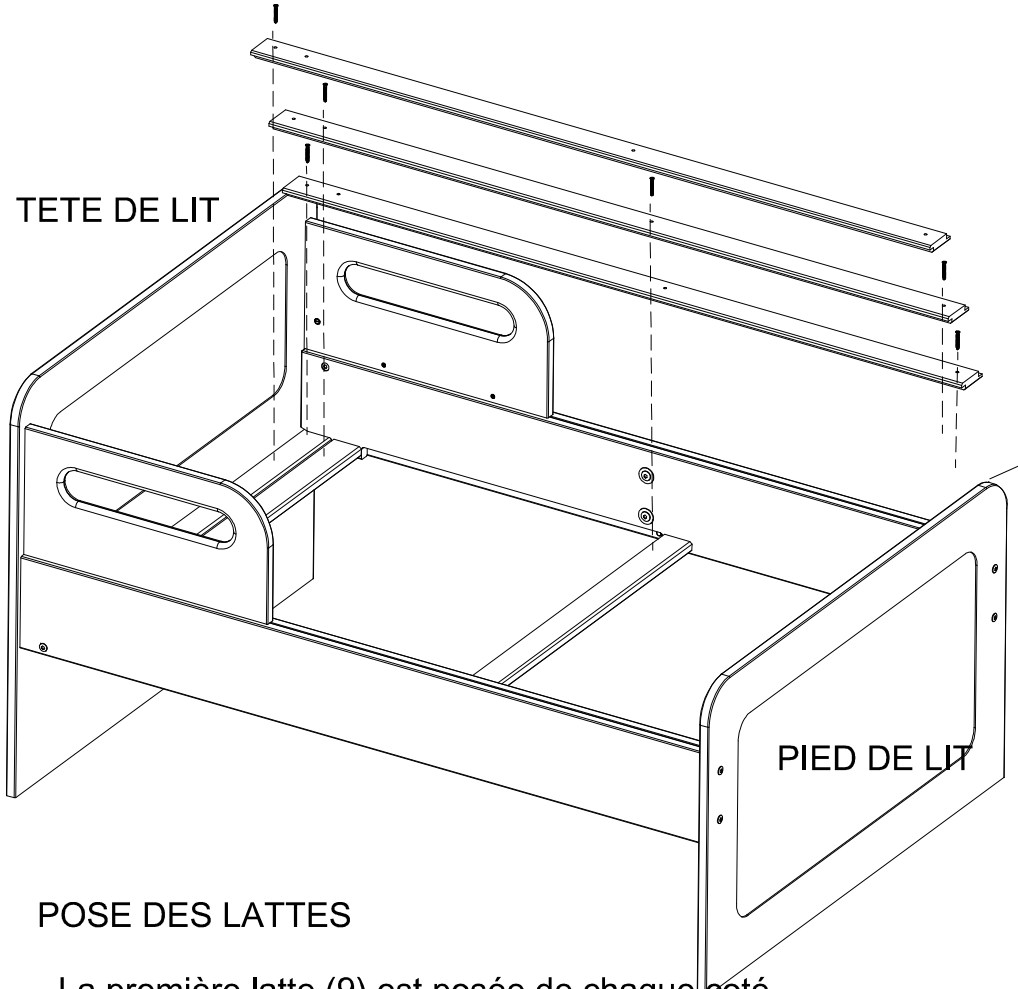

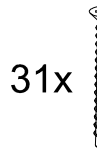

31x

VBAPO435

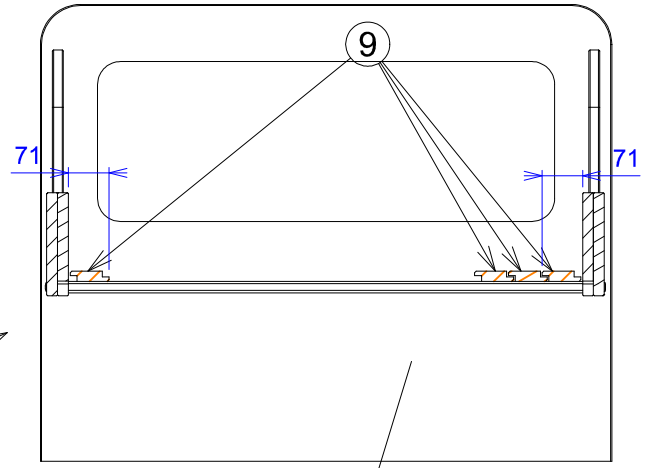

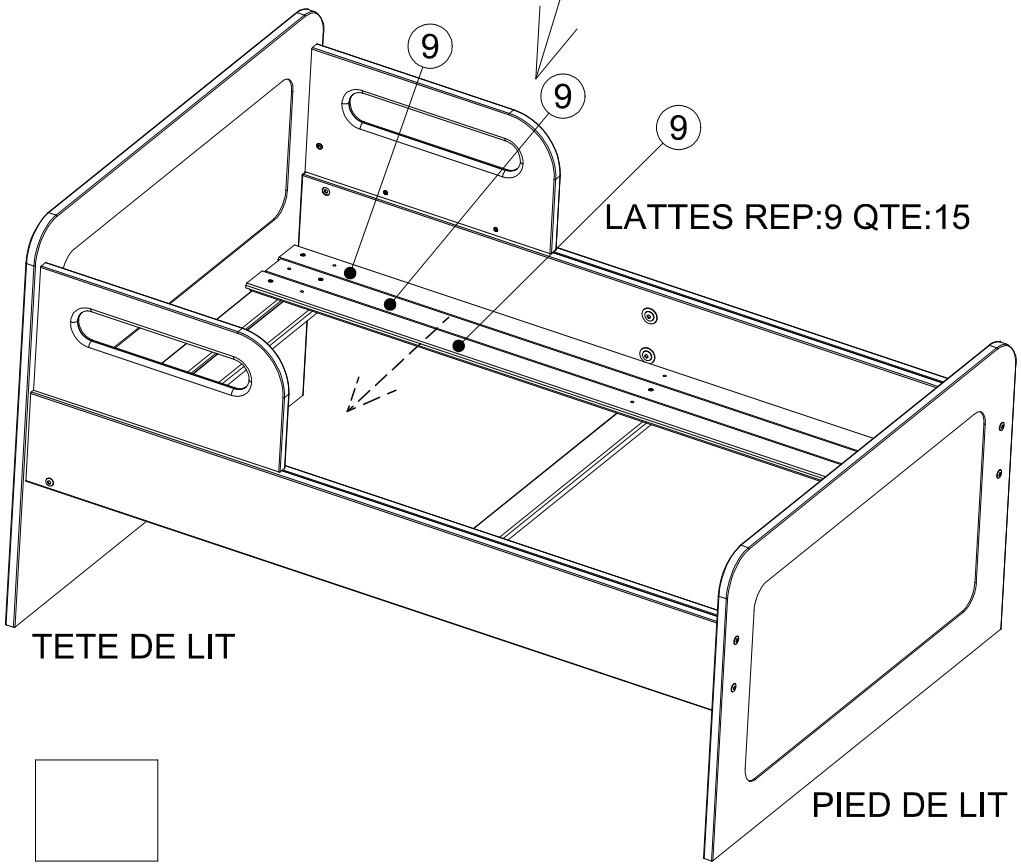

POSE DES LATTES

- La première latte (9) est posée de chaque coté
 en appuis sur la tête de lit, et à 3mm du pan de lit
(deux cales de 3mm pour la pose des lattes sont
fournis dans le fourreau)
- La deuxième latte (9) est posée en appuis sur le pied de lit,
et à 3mm de la precedante latte.
- la troisième latte (9) est posée en appuis sur la tête de lit,
et à 3mm de la deuxième.
-etc,etc,etc.....
- voir les vues proposées pour le montage en page 13

2 cales de 3mm

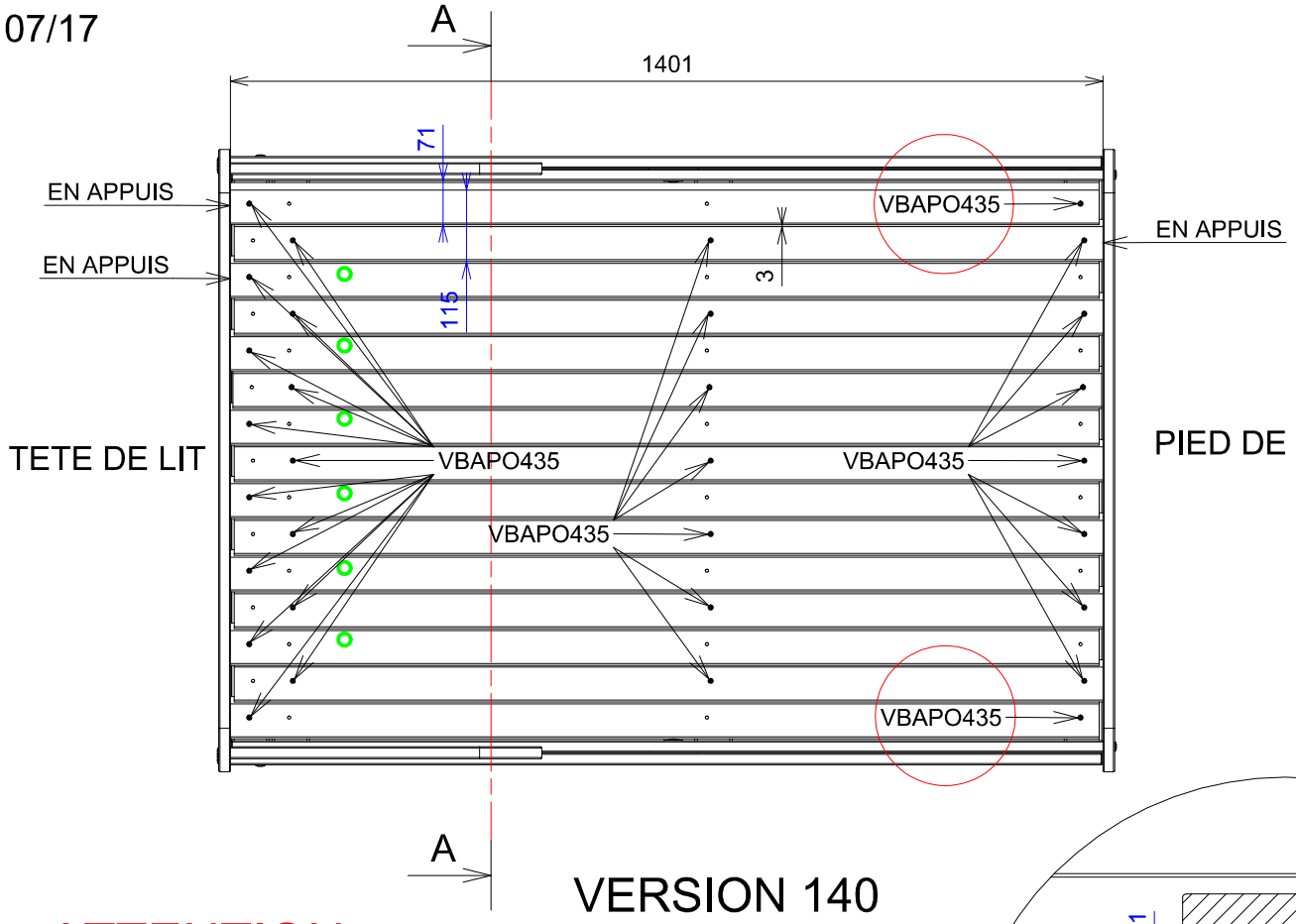

VERSION 140

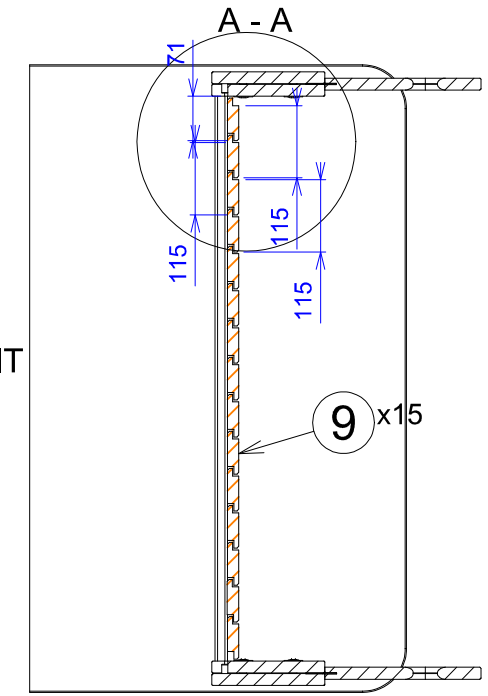

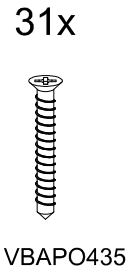

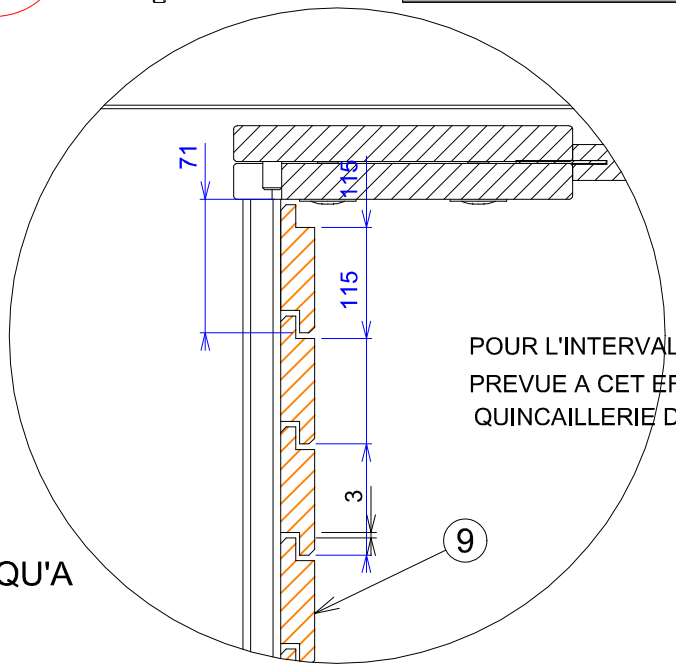

POUR L'INTERVALE DE 3mm UTILISER LES CALES PREVUE A CET EFFET LIVRÉ AVEC LA QUINCAILLERIE DANS LE FOURREAU

ATTENTION:

UNE FOIS LES LATTES VISSEES EN PLACE
PLUS BESOINS DE LES DEVISER POUR L' EVOLUTION
DU LIT EN VERSION 170/190/200.
SAUF LES DEUX VIS DANS LE CERCLE ROUGE

VOIR LES EVOLUTIONS PAGE SUIVANTE

NOTA:
LES LATTES AVEC LE POINT VERT SONT FIXEE QU'A UNE SEULE EXTREMITEE

N°7

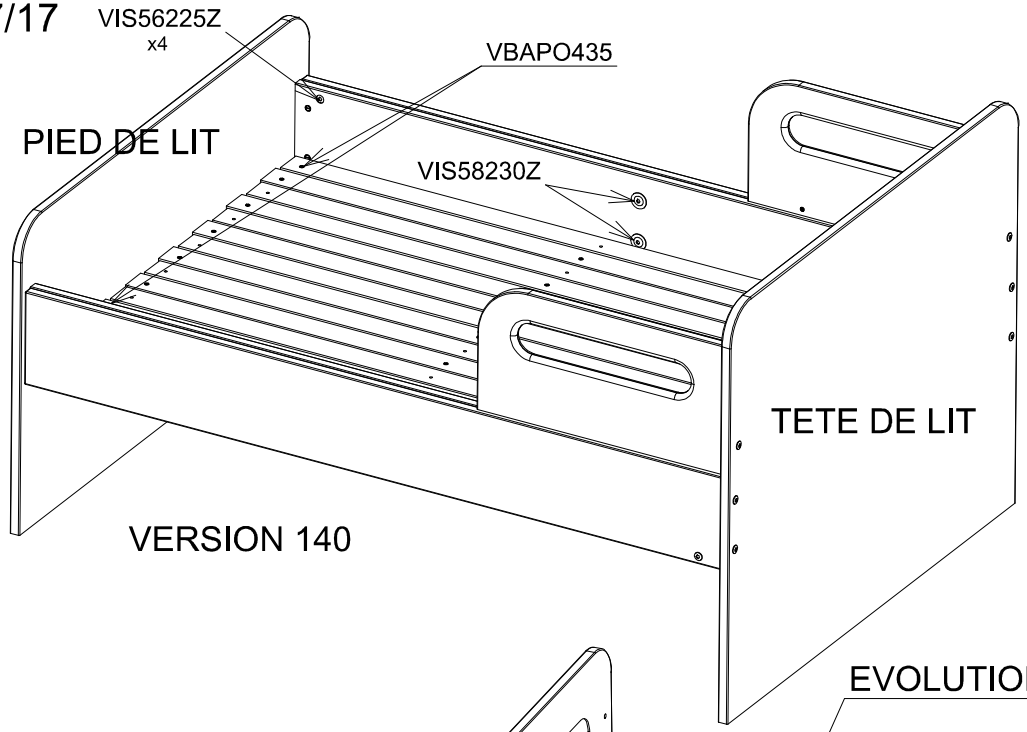

POUR LES VERSIONS EVOLUTIVES

-Enlever les quatre vis "VIS56225Z" et dévisser légèrement les vis "VIS58230Z" afin de libérer les deux pans
-Enlever les deux vis "VISPO435" entourées en rouge sur la page précedante
-Puis étirer le lit suivant l'evolution choisi (voir croquis ci-dessous)
-Repositionner seulement deux vis "VIS56225Z".
-Et ressérer les 4 vis "VIS58230Z" pour le bloçage du lit.
-Possibilité de revisser les deux vis "VBAPO435" en EVOLUTION 200

12x

OBT1308

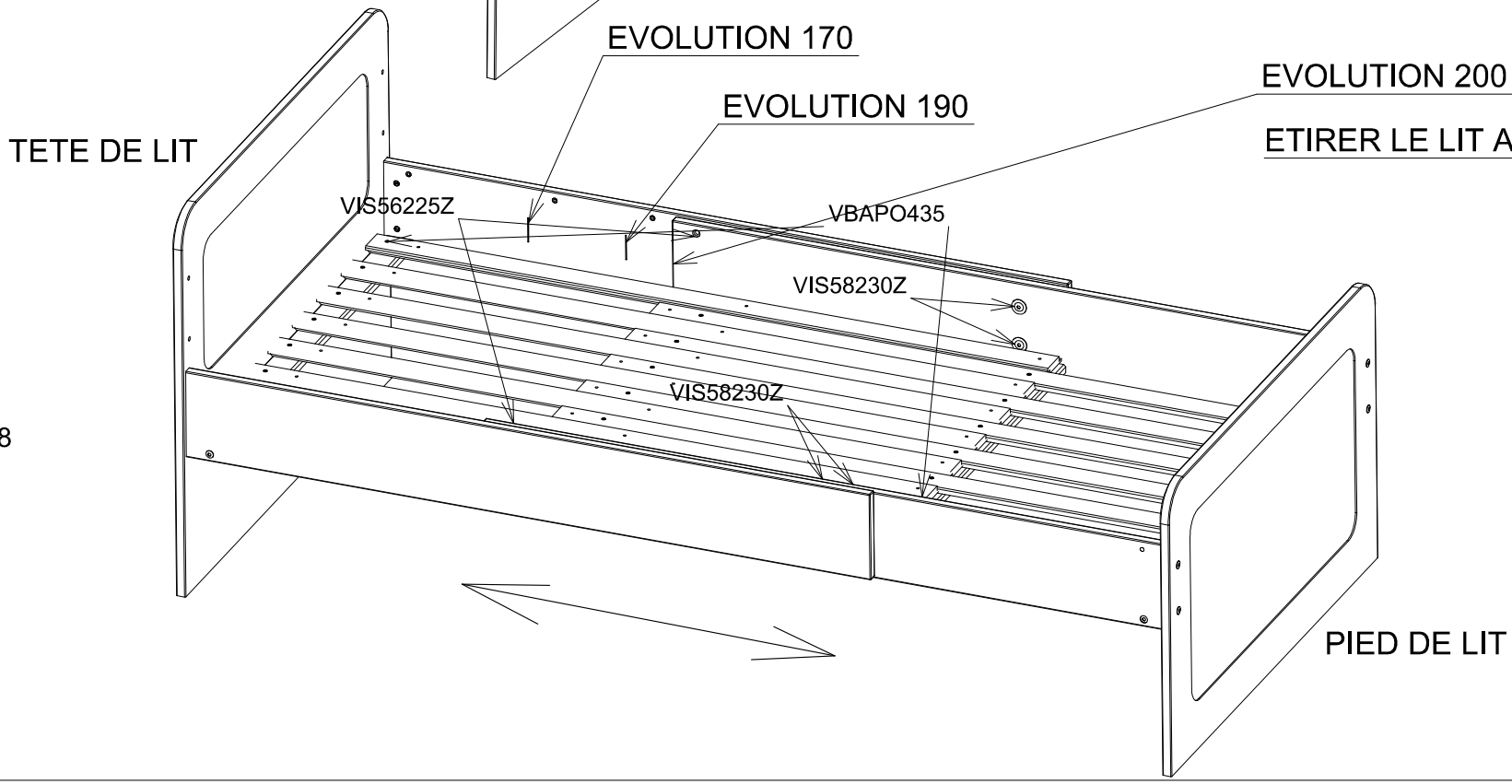

N°8